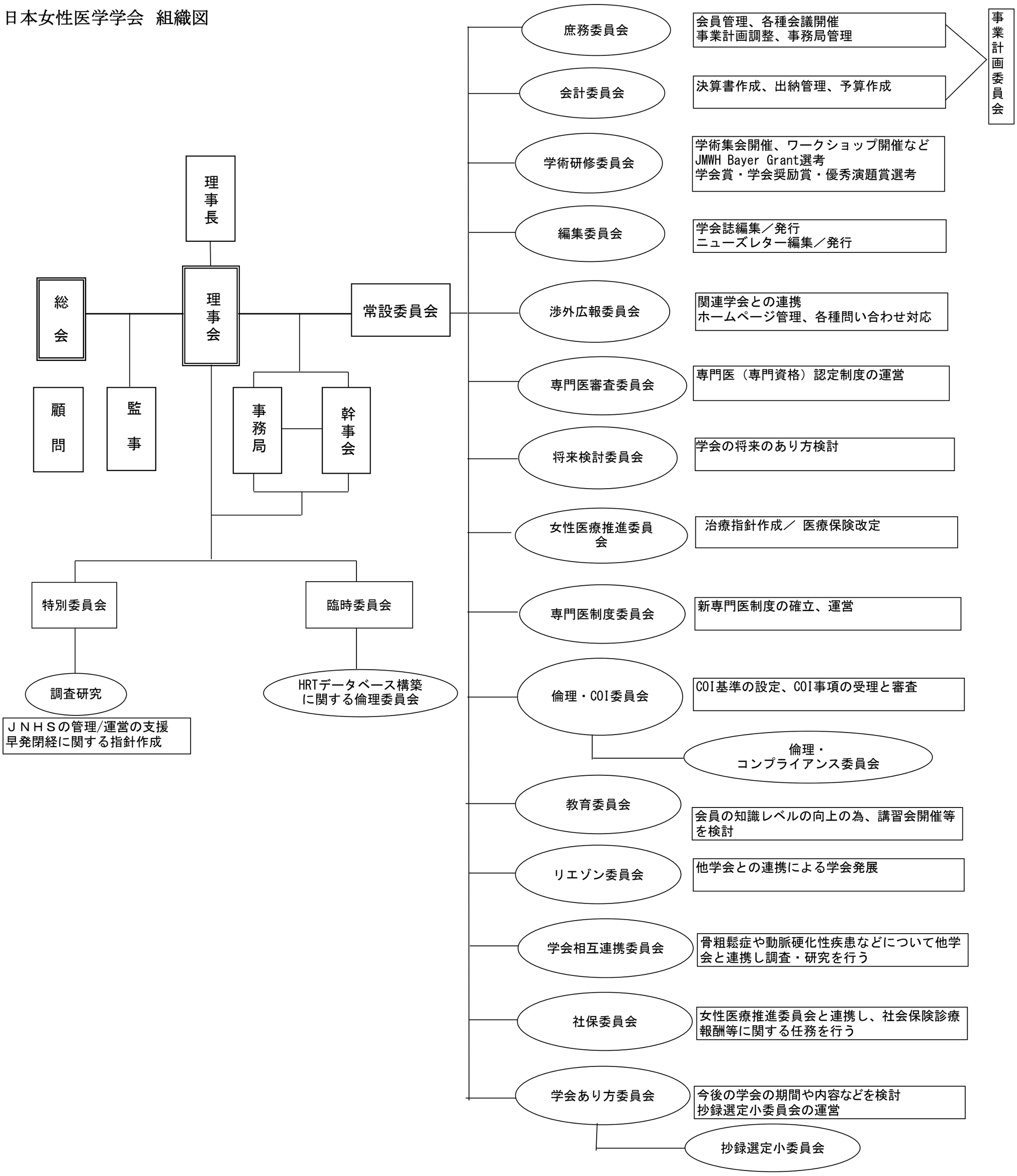日本女性医学学会　組織図